Christiaens Agro Systems

SEAL MASCHINE TYPE CS01S

Funktionsweise
Die Seal Maschine ist geeignet zum Verpacken langgeformter Gemüse wie Gurken.
Unsere neueste Maschine ist sehr kompakt mit hoher Kapazität.
Durch die Verwendung von Edelstahl haben wir eine Maschine gebaut, die alle modernen Anforderungen an einem sicheren Umgang mit Lebensmitteln erfüllt.
Unser System, bei dem das Gewicht von Produkt die Folie spannt, ist sichergestellt, dass keine überschüssige Folie verbraucht wird und sorgt somit für Einsparungen bis zu 20%.
Die Maschine kann auf Wunsch mit verschiedenen Abstand der Stangen von der Kette, für verschiedene Produkte geliefert werden, wie Gurke, Porree, Paprika, Zucchini, Möhren, usw.

Film: https://www.christiaensagro.com/de/produkte/mini-gurken#product-video-12

Vorteile
Stromversorgung 32A
Sparsam mit Folie, Einsparungen bis zu 20%
Lange Lebensdauer und wartungsfreundlich

Optionen
Auflege Teil, Drehtisch, Rollenbahnen, Label Gerät, Logistik.

Sealmaschine Auflege Teil: Um die Kapazität der Maschine leichter zu erreichen ist ein Auflege System entwickelt mit mehr Pufferfähigkeit.

Technische Daten	CS01S
Max. Kapazität	7.500 St/St
Länge	3.570mm
Breite	1.100mm
Höhe	1.900mm
Auflege höhe	1.050mm
Stromversorgung	400 Volt 32A 50Hz
Gestell	Edelstahl 304

Christiaens Agro Systems BV, Heldenseweg 15a, 6086PD Neer, Nederland
Tel: +31 475594869, Fax: +31 475594436, Mail: info@christiaensagro.com
www.christiaensagro.com

Christiaens
Agro Systems

CS01S

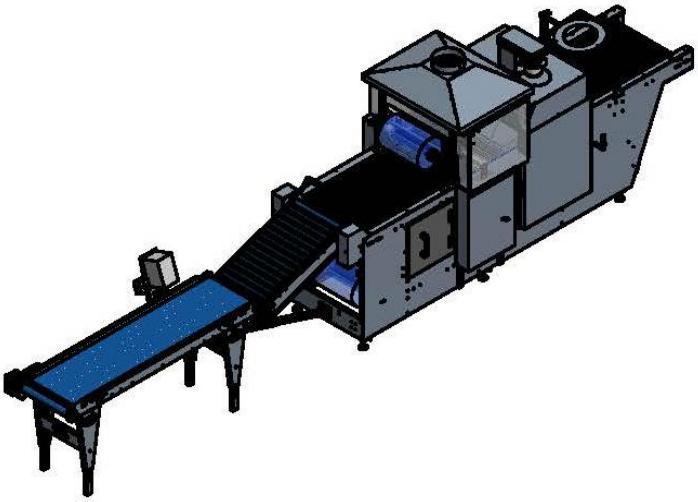

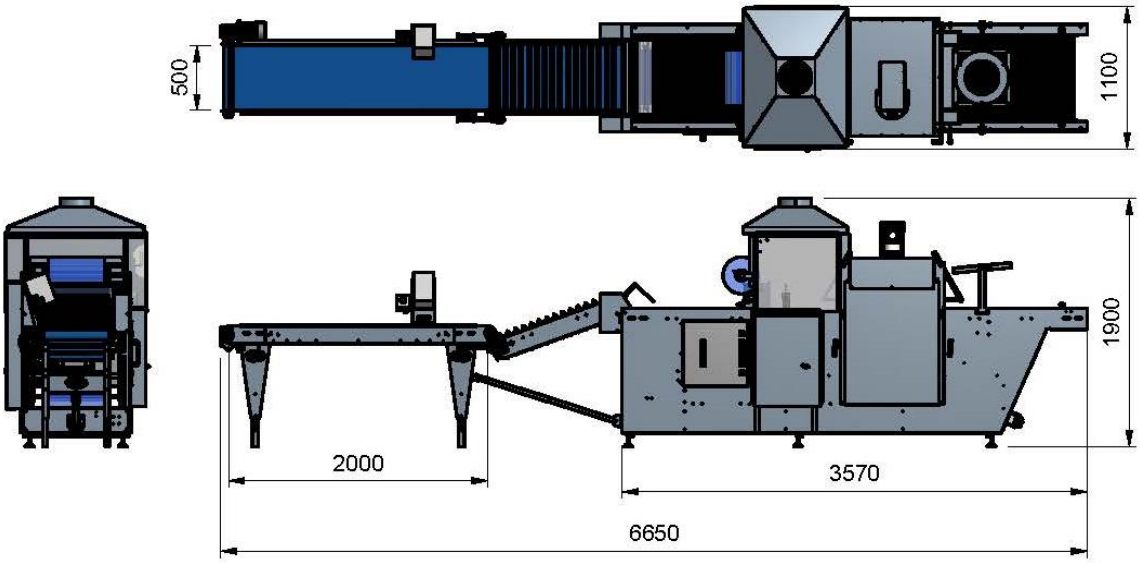

Unsere Produkte werden ständig weiterentwickelt und verbessert. Außerdem werden sie häufig den individuellen Kundenwünschen angepasst. Deswegen besteht die Möglichkeit, dass Ihre Maschine geringfügig von der in dieser Anleitung beschriebenen Maschine abweicht.